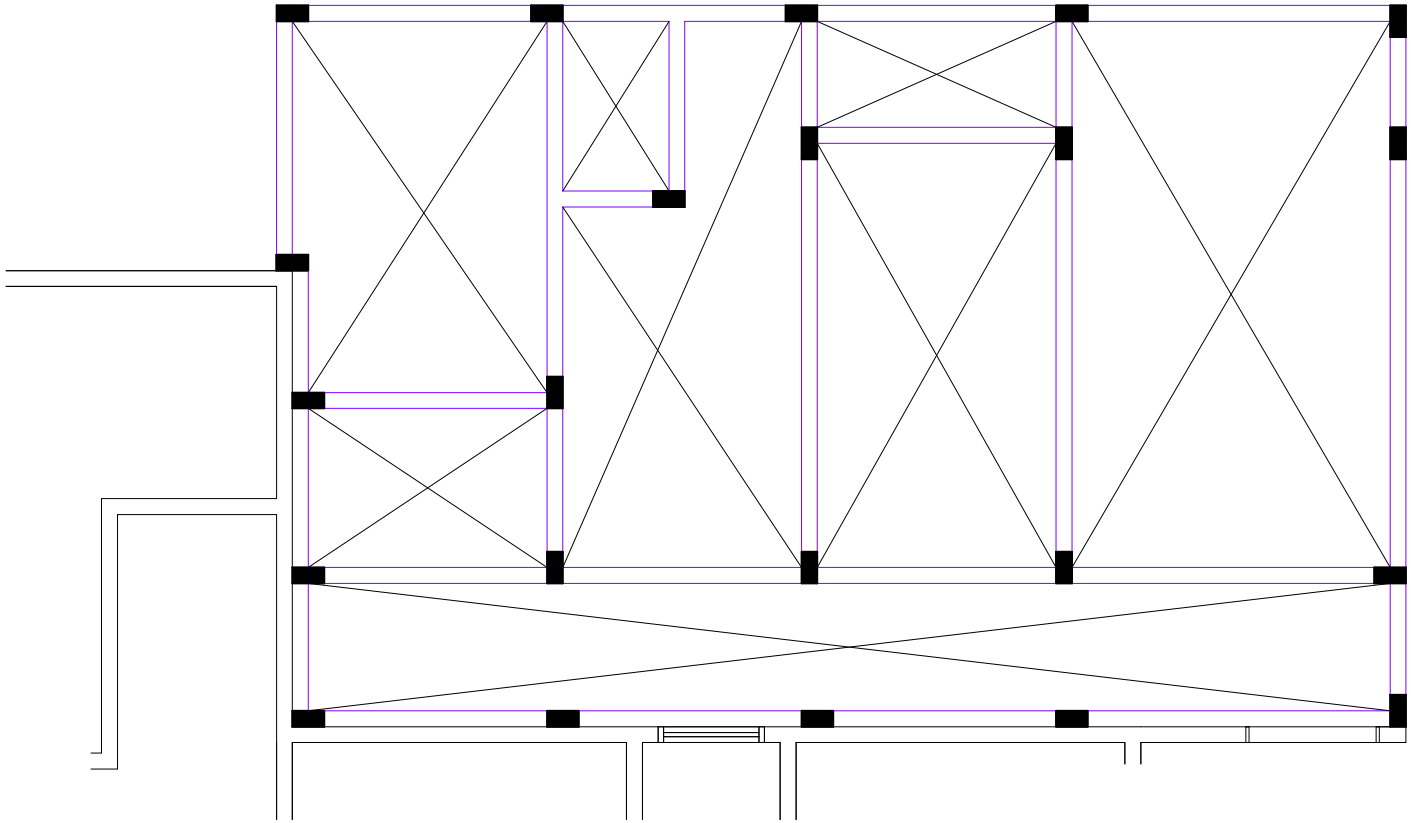

PLANTA BAIXA FORMA COBERTURA

ESC: 1/75

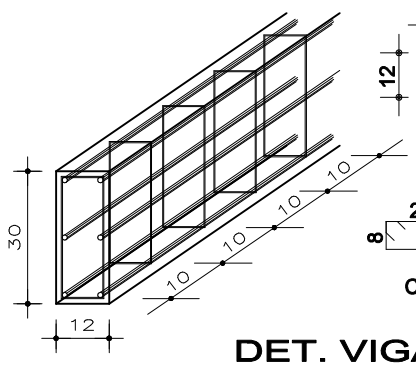

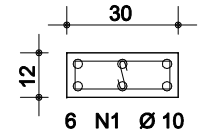



DET. VIGAS

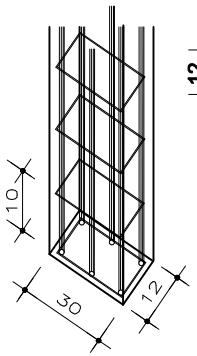

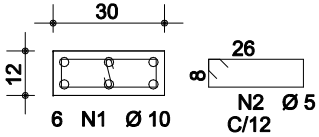

DET. PILARES

ATENÇÃO: TRATA-SE APENAS DE PREVISÕES ESTRUTURAIS A FIM DE ORÇAMENTO, NÃO É UM PROJETO ESTRUTURAL.

LEGENDA

pilar concreto (12x30cm)

pilar concreto morre (12x30cm)

viga concreto (12x30cm)

OBRA
PROJETO PREVISÕES ESTRUTURAIS DE AMPLIAÇÃO DE UNIDADE DE SAÚDE
SITO A RUA NEREU RAMOS, 107 – BAIRRO CENTRO –ÁREA URBANA AGROLÂNDIA – S.C.

PRANCHA 01/02

REFERÊNCIAS: planta baixa

QUADRO DE ÁREAS: IDEM PRANCHA 01

DATA: abril/2014

PROJETO ARQUITETÔNICO
ARQ°. ALYSSON J. KRAUSE
CAU: A38375-9

SITUAÇÃO

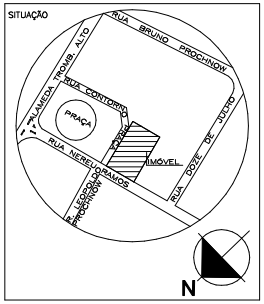

PROPRIETÁRIO
PREFEITURA MUNICIPAL DE AGROLÂNDIA
CNPJ: 83.102.582/0001-44

arquiteto alysson j.krause

CONSIDERAÇÕES

O proprietário somente poderá se utilizar do projeto para o fim e o local indicados nos documentos e desenhos apresentados
Os direitos autorais relacionados ao arquiteto estão definidos na lei 5.194 de 24/12/66, art. 17 combinado com art.18
Qualquer alteração no projeto e posteriormente na edificação já concluída sem aviso prévio ou aval do profissional, este não fica mais responsável tecnicamente.